男子 先鋒の部

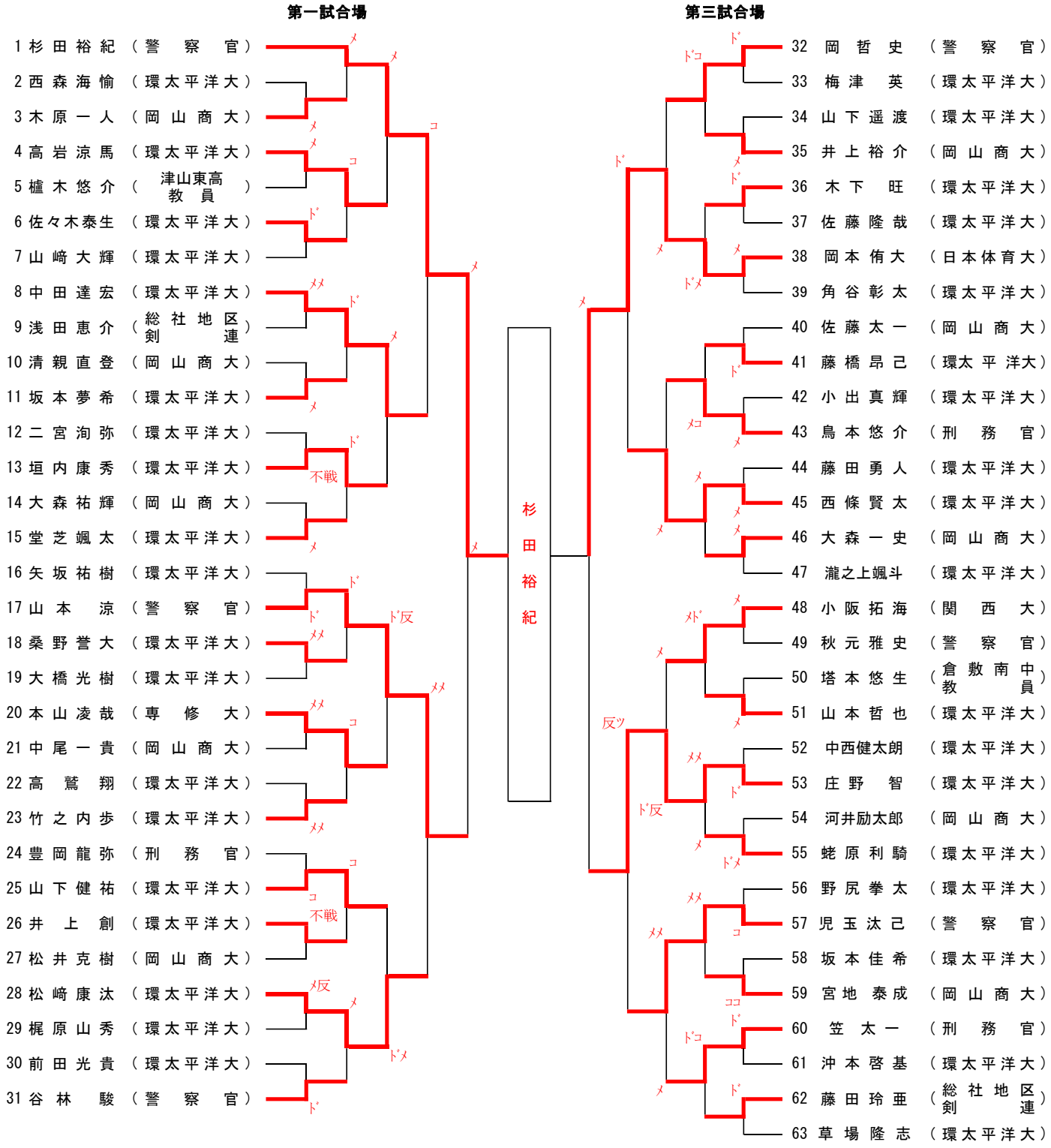
第一試合場
1 杉田裕紀（警察官）
2 西森海愉（環太平洋大）
3 木原一人（岡山商大）
4 高岩涼馬（環太平洋大）
5 櫨木悠介（津山東高教員）
6 佐々木泰生（環太平洋大）
7 山崎大輝（環太平洋大）
8 中田達宏（環太平洋大）
9 浅田恵介（総社地区剣連）
10 清親直登（岡山商大）
11 坂本夢希（環太平洋大）
12 二宮洵弥（環太平洋大）
13 垣内康秀（環太平洋大）
14 大森祐輝（岡山商大）
15 堂芝颯太（環太平洋大）
16 矢坂祐樹（環太平洋大）
17 山本涼（警察官）
18 桑野誉大（環太平洋大）
19 大橋光樹（環太平洋大）
20 本山凌哉（専修大）
21 中尾一貴（岡山商大）
22 高鷲翔（環太平洋大）
23 竹之内歩（環太平洋大）
24 豊岡龍弥（刑務官）
25 山下健祐（環太平洋大）
26 井上創（環太平洋大）
27 松井克樹（岡山商大）
28 松崎康汰（環太平洋大）
29 梶原山秀（環太平洋大）
30 前田光貴（環太平洋大）
31 谷林駿（警察官）
不戦
不戦
杉田裕紀
第三試合場
32 岡哲史（警察官）
33 梅津英（環太平洋大）
34 山下遥渡（環太平洋大）
35 井上裕介（岡山商大）
36 木下旺（環太平洋大）
37 佐藤隆哉（環太平洋大）
38 岡本侑大（日本体育大）
39 角谷彰太（環太平洋大）
40 佐藤太一（岡山商大）
41 藤橋昂己（環太平洋大）
42 小出真輝（環太平洋大）
43 鳥本悠介（刑務官）
44 藤田勇人（環太平洋大）
45 西條賢太（環太平洋大）
46 大森一史（岡山商大）
47 瀧之上颯斗（環太平洋大）
48 小阪拓海（関西大）
49 秋元雅史（警察官）
50 塔本悠生（倉敷南中教員）
51 山本哲也（環太平洋大）
52 中西健太朗（環太平洋大）
53 庄野智（環太平洋大）
54 河井励太郎（岡山商大）
55 蛯原利騎（環太平洋大）
56 野尻拳太（環太平洋大）
57 児玉汰己（警察官）
58 坂本佳希（環太平洋大）
59 宮地泰成（岡山商大）
60 笠太一（刑務官）
61 沖本啓基（環太平洋大）
62 藤田玲亜（総社地区剣連）
63 草場隆志（環太平洋大）